FT-112 Quick Guide-Justage

Wichtiger Hinweis:
Diese Kurzanleitung ersetzt nicht das Technische Handbuch sondern dient lediglich als eine Gedankenstütze bei der Inbetriebnahme eines Wäge-Terminals Typ FT-112.

1. Alle mechanischen Einbauten sind fachgerecht durchzuführen

Siehe auch das Technische Handbuch, Kapitel 4.3

2. Elektrische Anschlüsse herstellen

Siehe auch das Technische Handbuch, Kapitel 4.4

Wägezelle an FT-112 anschließen:

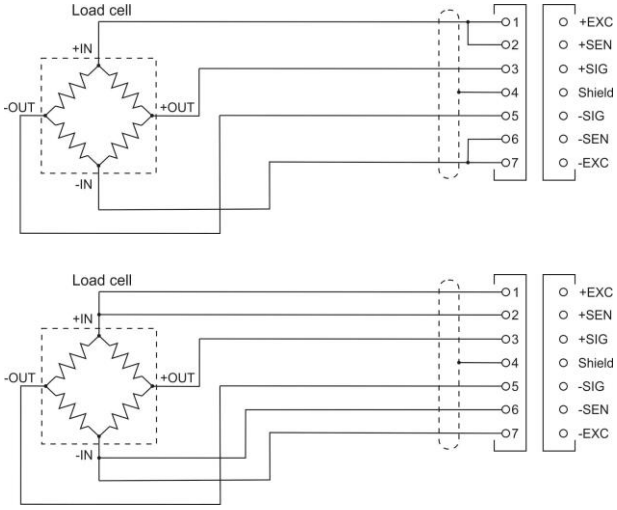

4 Leiter-Anschluss

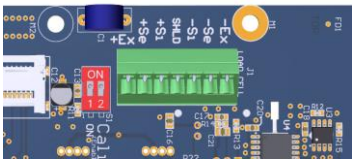

6 Leiter-Anschluss

3. Waagen-Einstellungen

Siehe auch das Technische Handbuch, Kapitel 6.1.

Anzeige	Bedienung
[123.456 kg]	Taste Enter so lange drücken bis [**PASSWORD :**] angezeigt wird
[PASSWORD]	1111 eingeben
[PASSWORD ****]	Taste Enter drücken
[1—SCHNITTSTELLE]	Bei erfolgreicher Passworteingabe erscheint der erste Parameterblock [1—SCHNITTSTELLE]

Mittels der Tasten ↑ und ↓ werden die Parameterblöcke **[XXX]** ausgewählt und mit Taste Enter bestätigt.
Die Klartext-Menüführung hilft zusätzlich das Gerät zu bedienen.

flintec
quality + precision

3.1 Gewichtsanzeige

Den Parameter **[523]** (Max / d) auswählen und mit der Taste Enter bestätigen.

[CAP] Die Nennlast der Waage wird mittels der numerischen Tasten eingegeben und mit der Taste Enter bestätigt.

[d] Die Auflösung der Gewichtsanzeige wird mit der Taste ausgewählt und mit der Taste Enter bestätigt.

3.2 Justage

3.2.1 Justage mit Prüfgewichten

Siehe auch das Technische Handbuch, Kapitel 6.5

- Anschließend 2 x Taste drücken, bis der Parameter-Block **[6-- Calb / Adjust]** erscheint und den Parameter 611 auswählen.
- Justage startet mit der Taste Enter, die Meldung „Unload the Pan" erscheint
- Bitte die Waage entlasten und mit der Taste Enter bestätigen
- Das vorgeschlagene Gewicht auf die Waage auflegen oder ein anderes Gewicht wählen
- Nach erfolgreicher Justage wird der nächste Parameter angezeigt
- Taste Esc oder zum Verlassen des Menüs betätigen, bis die Abfrage **[SAVE]** erscheint. Mit der Taste Enter bestätigen

Die Justage mit Prüfgewicht wurde erfolgreich beendet – die Waage ist jetzt einsatzbereit!

3.2.2 Elektronische Justage (eCal)

***Hinweis**: Vor der Ausführung von eCal müssen die Waagen-Nennlast und die Waagen Auflösung (siehe Abschnitt 3.1.) festgelegt werden!*

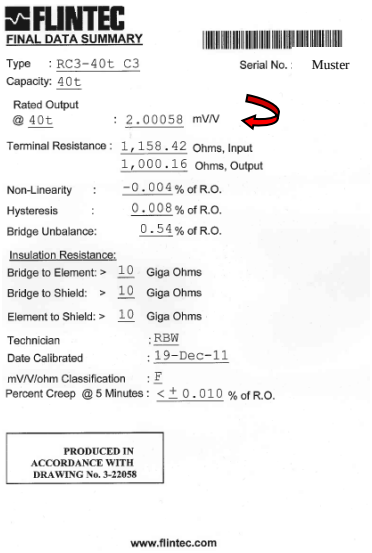

FLINTEC
FINAL DATA SUMMARY

Type : RC3-40t C3 Serial No.: Muster
Capacity: 40t

Rated Output
@ 40t : 2.00058 mV/V

Terminal Resistance : 1,158.42 Ohms, Input
1,000.16 Ohms, Output

Non-Linearity : -0.004 % of R.O.
Hysteresis : 0.008 % of R.O.
Bridge Unbalance: 0.54 % of R.O.

Insulation Resistance:
Bridge to Element: > 10 Giga Ohms
Bridge to Shield: > 10 Giga Ohms
Element to Shield: > 10 Giga Ohms

Technician : RBW
Date Calibrated : 19-Dec-11
mV/V/ohm Classification : F
Percent Creep @ 5 Minutes : < ± 0.010 % of R.O.

PRODUCED IN ACCORDANCE WITH DRAWING No. 3-22058

www.flintec.com

Abb.: Individuelles Wägezellen-datenblatt (wird für jede Wägezelle mitgeliefert)

Parameter **[613]** eCal wird mit der Taste Enter geöffnet

[Total LC Capacity] Die Gesamt-Nennlast aller Wägezellen (in kg) mit den numerischen Tasten eingeben.
Beispiel: Waage mit 4 Wägezellen und jeweils 1000kg => Eingabe: 4000

[Average LC OUT] Den Kennwert der Wägezelle(n) (in mV/V) eingegeben. Dieser kann dem individuellen Datenblatt der einzelnen Wägezellen (siehe Abbildung links) entnommen werden.

Beispiel für Waage mit 4 Wägezellen:
WZ1 = 2,0010; WZ2 = 1,9998; WZ3 = 1,9986; WZ4 = 2,0002 =>
(2,0010 + 1,9998 + 1,9986 + 2,0002) / 4 => Eingabe: 1,9999 (Mittelwert aller Wägezellen)

[Zero Adjustment] Ist die Waage leer, kann jetzt eine Nullstellung durchgeführt werden.

Nach erfolgreicher Justage wird der nächste Parameter angezeigt
Taste Esc oder zum Verlassen des Menüs betätigen bis die Abfrage **[SAVE]** erscheint. Mit der Taste Enter bestätigen

Die elektronische Justage wurde erfolgreich beendet – die Waage ist jetzt einsatzbereit!