# Wägezelle Typ PBW

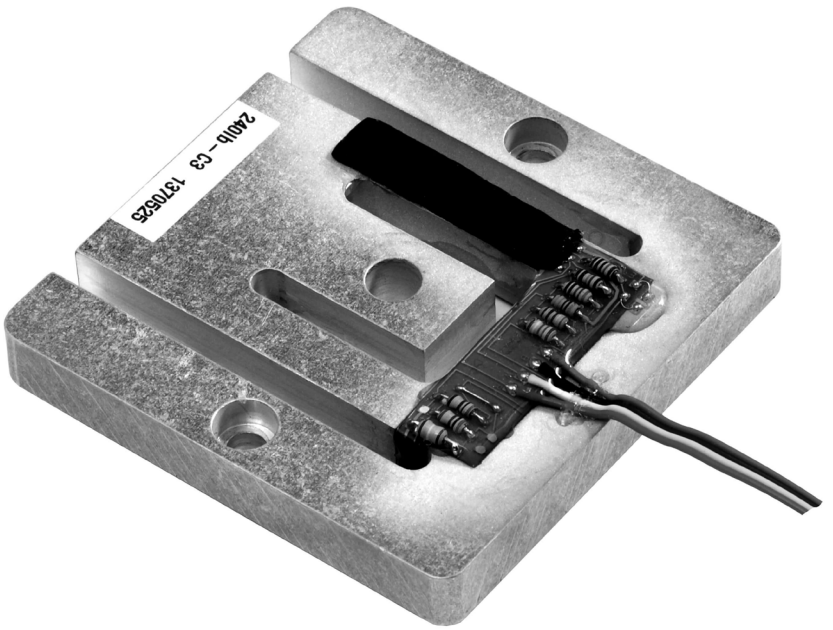


## Produktbeschreibung

Die Wägezelle Typ PBW ist eine OIML zertifizierte, sehr kompakt und niedrig bauende Planar Beam Wägezelle aus Aluminium.

Ihr spezieller Aufbau mit selbstabstützenden Montagearmen vereinfacht die Installation und sorgt für optimale Funktionseigenschaften in jedem Waagenaufbau. Großer Nennlastbereich von 5,7 kg bis 109 kg.

## Anwendungen

Kompaktwaagen, Tischwaagen, Bodenwaagen, Verkaufswaagen, Zählwaagen sowie spezielle Anwendungen in der Medizintechnik und anderen Bereichen

## Zulassung

Genauigkeitsklasse C3 nach OIML R60 (Y = 7 500)

## Optionen

Lasteinleitungen

Geeignete Messverstärker, Anschlusskästen und Wäge-Indikatoren

## Wichtige Merkmale

Großer Nennlastbereich von 12,5 lb bis 240 lb

Aluminiumkonstruktion

Schutzart IP65

Sehr niedrige Bauhöhe

Hoher Eingangswiderstand

Kalibrierung in mV/V/Ω in der Genauigkeitsklasse C3

CE RoHS compliant IP65

flintec quality + precision

## Technische Daten

| | | | |
|---|---|---|---|
| Nennlast ($E_{max}$) | lb | 12.5 / 18.75 / 25 / 37.5 / 50 / 100 / 240* | |
| Metrische Äquivalente (1 lb=0.45359 kg) | kg | 5.7 / 8.5 / 11.3 / 17 / 22.7 / 45.4 / 109* | |
| Genauigkeitsklasse nach OIML R60 | | (GP) | C3 |
| Maximal zulässige Anzahl der Teilungswerte ($n_{LC}$) | | n.V. | 3 000 |
| Mindestteilungswert der Wägezelle ($v_{min}$) | | n.V. | $E_{max}$ /7 500 |
| Temperaturkoeffizient des Nullpunktes ($TC_0$) | %*RO/10°C | ± 0.0400 | ± 0.0187 |
| Temperaturkoeffizient des Kennwertes ($TC_{RO}$) | %*RO/10°C | ± 0.0200 | ± 0.0100 |
| Zusammengesetzter Fehler | %*RO | ± 0.0500 | ± 0.0200 |
| Linearitätsabweichung | %*RO | ± 0.0400 | ± 0.0166 |
| Hysterese | %*RO | ± 0.0400 | ± 0.0166 |
| Kriechfehler (30 Minuten) / DR | %*RO | ± 0.0600 | ± 0.0166 |
| Nennkennwert (RO) | mV/V | 1 ± 10% / 1.2* ± 10% | 0.9 ± 0.1% / 1.09* ± 0.1% |
| Kalibrierung in mV/V/Ω | % | n.V. | ± 0.05 |
| Nullsignaltoleranz | %*RO | ± 5 | |
| Speisespannung | V | 5...15 | |
| Eingangswiderstand ($R_{LC}$) | Ω | 1 180 ± 50 | |
| Ausgangswiderstand ($R_{out}$) | Ω | 1 000 ± 10 | |
| Isolationswiderstand (100 V DC) | MΩ | ≥ 5 000 | |
| Grenzlast ($E_{lim}$) | %*$E_{max}$ | 300 / 250* | |
| Bruchlast | %*$E_{max}$ | 400 | |
| Grenzquerbelastung | %*$E_{max}$ | 200 | |
| Nenntemperaturbereich | °C | –10...+40 | |
| Gebrauchstemperaturbereich | °C | –10...+65 | |
| Werkstoff | | Aluminium | |
| Kapselung | | Kunststoffabdeckung | |
| Schutzart nach EN 60 529 | | IP65 | |
| Gewicht | g | 35 (12.5 lb), 45 (18.75 lb), 41 (25 lb), 50 (37.5 lb), 50 (50 lb), 70 (100 lb), 88 (240 lb) | |

Die Werte für Linearitätsabweichung, Hysterese und $TC_{RO}$ können im Einzelfall überschritten werden.
Die Summe aus Linearitätsabweichung, Hysterese und $TC_{RO}$ liegt innerhalb der Fehlergrenze nach OIML R60 mit $p_{LC}$=0,7.
* - Grenzlast 250% von $E_{max}$ für Nennlast 240 lb (109 kg).

## Abmessungen (mm)

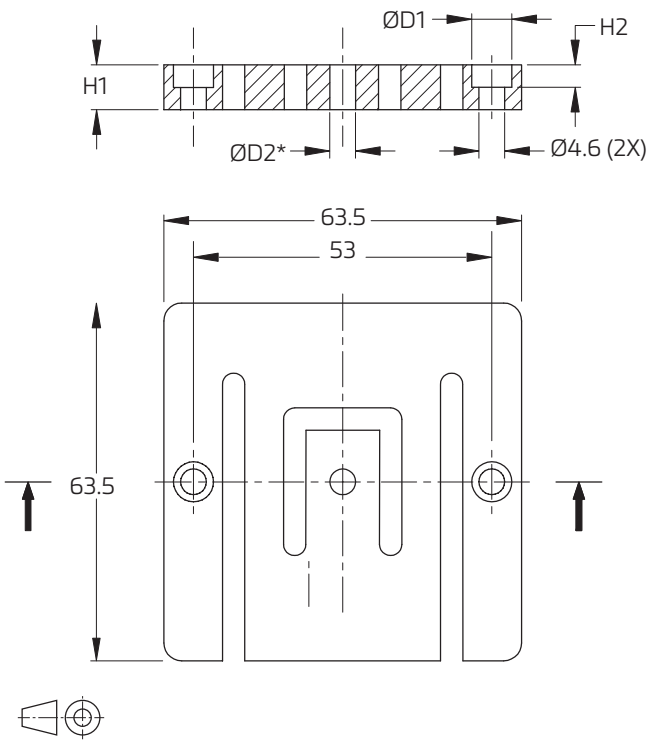


| Typ | H1 | H2 | ØD1 | ØD2* | Meßweg (mm) bei $E_{max}$ |
|---|---|---|---|---|---|
| 12.5 lb | 2.5 | -- | -- | 4.2 | 0.42 |
| 18.75 lb | 4 | -- | -- | 4.2 | |
| 25 lb | 3.2 | -- | -- | 4.2 | 0.49 |
| 37.5 lb | 4 | -- | -- | 6.2 | 0.38 |
| 50 lb | 4 | -- | -- | 6.2 | 0.48 |
| 100 lb | 6.4 | -- | -- | 6.2 | |
| 240 lb | 8 | 3.2 | 7.4 | 8.2 | 0.46 |

Sonstige Lastloch-Abmessungen auf Anfrage

## Kabelanschluss

Die Wägezelle hat ein 4-adriges Flachbandkabel mit einem Stecker Typ AMP #103957-4

Kabellänge: 1,0 m für 12,5...50 lb
1,5 m für 100...240 lb

Ein spezieller Kabelanschlusskasten Typ KPB-4 ist verfügbar

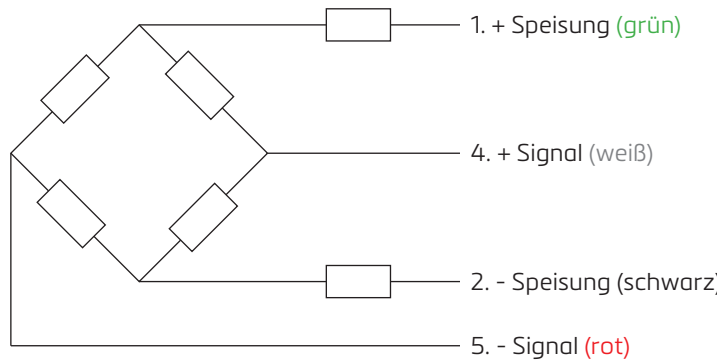


Technische Änderungen ohne vorherige Ankündigung vorbehalten.